KWC
Silmä- ja kasvohätäsuihku

Modell-Linie: EMERGENCYSHOWERS | FAID103
Hätäsuihkut | Silmähuuhtelu hanat

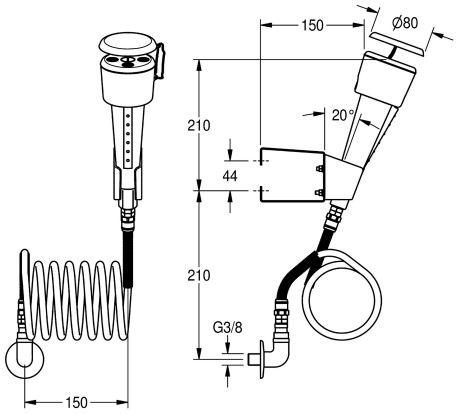

KWC-No.

2000101102
Seinäasenteinen tai laboratoriokalusteeseen, kierreletkulla

Silmä- ja kasvohätäsuihku vihreää muovia, teräspinnoitettu letku. Täyttää EN 15154 vaatimukset, Osa -2. Suojakorkissa painetut käytt öohjeet. Seinäasenteinen tai laboratoriokalusteeseen, kierreletku.

Tekniset tiedot

ATT-WS-DRIPPAN	Ei
Nimellinen halkaisija	DN 15
ATT-WS-TAILMADE	Ei
Asennus tapa	Altaaseen asennettava
Toiminta tapa	Hipaisu kytkin
IviCode	6418203

Varaosat

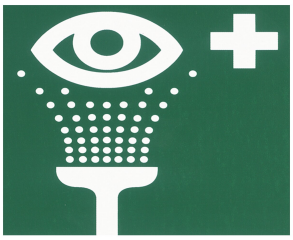

Hätäsuihku -symboli

2000101153
FAID903